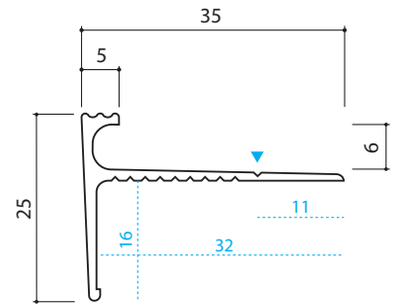

品名：
ノンスリップ　ISB-06

仕様：

材質

金台：　真鍮 / 磨き仕上

縮尺：
1/1

ヤスダインテリアサプライ株式会社